Piede in Acciao Zincato

Caratteristiche: BASE DAL PIENO Ø 150, STELO SNODATO 5°

Features: SOLID STEEL BASE Ø 150, 5° ARTICULATED STEM

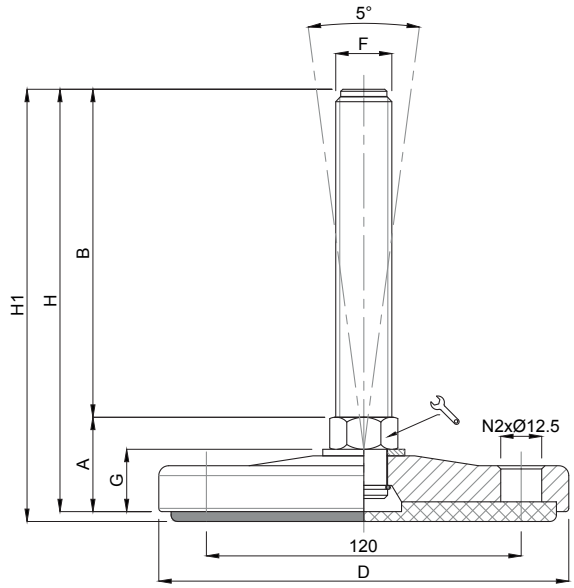

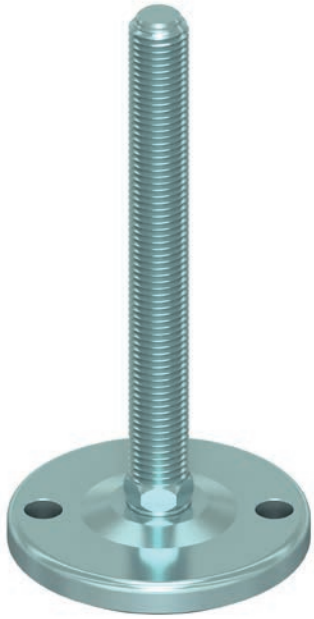

	CODICE - *CODE*		DESCRIZIONE description	DIMENSIONI PRINCIPALI *MAIN DIMENSIONS*								CARICO STATICO *STATIC LOAD NEWTON*
	standard standard	antiscivolo antislip		A	B	D		F	G	H	H1	
	15533	15533/G	M20x75	25	75	ø 150	20	M20	16	100	103	45000
	15534	15534/G	M20x125	25	125	ø 150	20	M20	16	150	153	45000
	15535	15535/G	M20x175	25	175	ø 150	20	M20	16	200	203	45000
	15536	15536/G	M24x100	25	100	ø 150	24	M24	16	125	128	50000
*	15537	15537/G	M24x150	25	150	ø 150	24	M24	16	175	178	50000
*	15538	15538/G	M24x200	25	200	ø 150	24	M24	16	225	228	50000
	15539	15539/G	M30x125	26	125	ø 150	30	M30	16	151	154	50000
*	15540	15540/G	M30x175	26	175	ø 150	30	M30	16	201	204	50000
*	15541	15541/G	M30x225	26	225	ø 150	30	M30	16	251	254	50000

* Disponibile con Filettatura a passo fine. Aggiungere "**/P2**"al codice
*Available with Thin pitch thread. Please, add "**/P2**" to the code*

- Materiale base: acciaio zincato (C40). Con gomma antiscivolo NBR 80 shore
  Materiale stelo: acciaio zincato FE. Su richiesta l'elemento di livellamento viene fornito con dado in acciaio.

- I valori dei carichi sopra riportati sono calcolati in condizioni statiche alla metà della lunghezza dello stelo filettato. Qualora s'intendesse utilizzare i supporti in presenza di vibrazioni o carichi in movimento, tali valori dovranno essere adeguatamente ridotti. Per ulteriori chiarimenti consultare il nostro ufficio tecnico. Ogni nostra responsabilità decade in caso di manomissioni o modifiche dei componenti.

- *Galvanized steel base (C40). Non-skid plate in NBR rubber 80 shore*
  Articulated galvanized steel screw. The leveling element could be supplied, on request, with steel nut.

- *Load values above mentioned have to be considered referring to static conditions calculated at the half of the screw length. In conditions of vibrations or in presence of dynamic loads these values should be reduced. For further information consult our technical office. We cannot accept responsibility for mounts that have been tampered or modified*